〈常温型〉N シリーズ / 〈耐熱型〉TN シリーズ

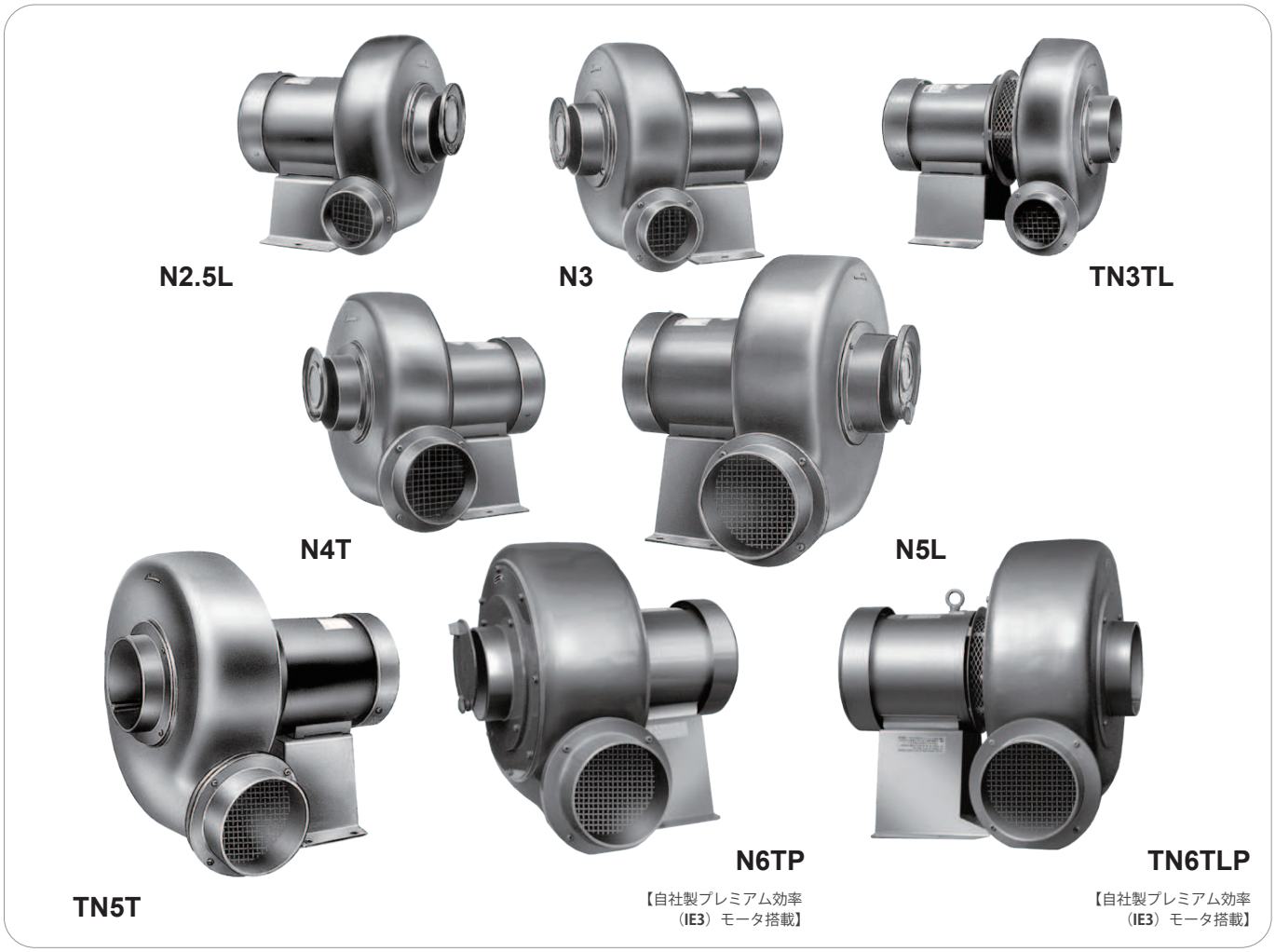

仕様表

※ 型式項目中の最末尾（L）表示はファンの回転方向の識別記号です。右回転タイプは″L″表示無、左回転タイプは″L″表示有で、それぞれのタイプの正式型式となります。（モータ側より見てファン回転方向が右か左かを表現）

RoHS

型式	吐出口 内径（mm）	吐出口 外径（mm）	電源電圧（V）	消費電力（W） 50Hz	消費電力（W） 60Hz	電流（A） 50Hz	電流（A） 60Hz	無負荷回転数（min⁻¹） 50Hz	無負荷回転数（min⁻¹） 60Hz	最高静圧（kPa） 50Hz	最高静圧（kPa） 60Hz	最大風量（m³/min） 50Hz	最大風量（m³/min） 60Hz	質量（kg）
NK2L（旧N2L）	50	55	1φ100	70（45）	70（45）	1.2	1.0	3000	3600	0.41	0.60	2.0	2.3	4.4
NK2TL（旧N2TL）	50	55	3φ200	65（45）	65（45）	0.50	0.40	3000	3600	0.41	0.60	2.0	2.3	4.4
N2.5(L)	64	70	1φ100	125（125）	160（125）	1.7	1.6	3000	3600	0.63	0.88	4.0	5.0	9.6
N2.5T(L)	64	70	3φ200	110（125）	140（125）	0.60	0.60	3000	3600	0.63	0.88	4.0	5.0	9.6
EN3(L)	69	75	1φ100	130（125）	180（125）	1.8	2.0	3000	3600	0.59	0.88	6.0	7.0	10.0
EN3T(L)	69	75	3φ200	120（125）	170（125）	0.60	0.60	3000	3600	0.59	0.88	6.0	7.0	10.0
N3(L)	69	75	1φ100	210（200）	280（200）	3.0	3.0	3000	3600	0.81	1.18	6.5	8.0	12.0
N3T(L)	69	75	3φ200	180（200）	250（200）	0.85	0.90	3000	3600	0.81	1.18	6.5	8.0	12.0
N4(L)	94	100	1φ100	240（200）	310（200）	3.1	3.3	3000	3600	0.81	1.17	7.5	9.0	12.6
N4T(L)	94	100	3φ200	200（200）	290（200）	0.90	1.1	3000	3600	0.81	1.17	7.5	9.0	12.6
N5(L)	117	125	1φ100	(400)	(400)	5.5	7.1	3000	3600	1.18	1.67	15.0	17.0	20.8
N5T(L)	117	125	3φ200	(400)	(400)	1.8	2.3	3000	3600	1.18	1.67	15.0	17.0	19.3
N6T(L)P [N6T(L)e]	142	150	3φ200	(750)	(750)	2.5	3.5	3000	3600	1.42	2.06	23.0	28.0	32.0
N6TB(L)P [N6TB(L)]	142	150	3φ200	(1500)	(1500)	4.3	6.0	3000	3600	1.91	2.75	30.0	35.0	38.0

※風量、静圧は電動機の定格電流値以内で測定した各々の最高値です。　※消費電力欄の（　）内は出力表示です。
※型式末尾に″P″表示は自社製プレミアム効率モータ (IE3) 仕様です。([　] 内は自社製標準モータ搭載機の型式となります。)

特長

★ 自社生産専用モータ搭載

連続運転や負荷変動・省エネルギー等を想定した自社設計開発・自社一貫生産の送風機専用外扇モータを搭載。
特に 0.75kW 以上機種には、自社製プレミアム効率モータ（IE3）を搭載。（型式末尾 P 表記）

★ 耐熱型

"特殊耐熱フィン""冷却ファン"を組込んだ三重冷却方式の耐熱型を完全シリーズ化。

★ 右・左２種類のファン回転仕様

両タイプ標準品としてラインナップ。
また、右・左ともに吐出方向を４方向へ変更可能。（一部３方向への変更）

主な用途

●集じん機用ファン　●木工機械の粉塵搬送
●乾燥機（送風・循環・排気）
●焼却炉（燃焼補助・排気・循環）
●プラスチック押出機（乾燥・冷却）
●製茶機械（発酵・乾燥）
●クリーニング機械（吸引）
●製菓機械（分別・冷却・乾燥）
●バーナー（燃焼補助）　●熱風発生機（送風）
●印刷機械（インク乾燥・紙粉吸引）
●包装機械（粉塵除去・吸引）
●吸塵用　●その他一般送排風

特注対応

電圧変更	指定色	取付ピッチ変更	口金口径・芯高変更	全密閉モータ仕様	端子箱(台)取付	主羽根形状・材質変更
＜全機種＞	＜全機種＞	＜全機種＞	＜全機種＞	＜0.125 ～ 0.4kw 機種＞	＜全機種＞	＜要打ち合わせ＞

分解図

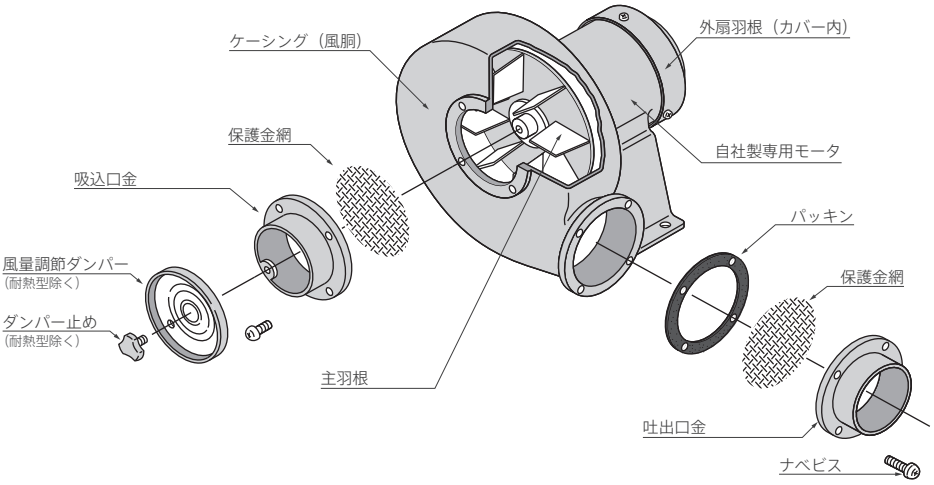

羽根形状

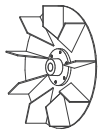

【プレート】

(T)NK2L ~ (T)N5

プレートファン

構造がシンプルなタイプで、汎用タイプとして様々な用途に最適です。

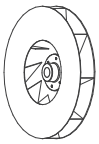

【側板付プレート】
(ターボ)
(側板無しプレートも製作可)

(T)N6TP ~ (T)N6TBP

	ベアリング No. 主羽根側	ベアリング No. 外扇側	モータ仕様	吸込口ダンパ	吐出口四方変更可能方向	回転方向（モータ側より見て）
	6200ZZ	6200ZZ	全閉外扇	有	-	左
	6200ZZ	6200ZZ	全閉外扇	有	-	左
	6200ZZ (耐熱のみ 6202ZZ)	6200ZZ	全閉外扇	有	4方向	右・左
	6200ZZ (耐熱のみ 6202ZZ)	6200ZZ	全閉外扇	有	4方向	右・左
	6202ZZ	6200ZZ	全閉外扇	有	4方向	右・左
	6202ZZ	6200ZZ	全閉外扇	有	4方向	右・左
	6202ZZ	6200ZZ	全閉外扇	有	4方向	右・左
	6202ZZ	6200ZZ	全閉外扇	有	4方向	右・左
	6202ZZ	6200ZZ	全閉外扇	有	3方向	右・左
	6202ZZ	6200ZZ	全閉外扇	有	3方向	右・左
	6204ZZ	6202ZZ	全閉外扇	有	3方向	右・左
	6204ZZ	6202ZZ	全閉外扇	有	3方向	右・左
	6305ZZ	6204ZZ	全閉外扇	有	3方向	右・左
	6206ZZ	6204ZZ	全閉外扇	有	3方向	右・左

耐熱型 型式	連続最高吸気温度(℃)	最高静圧(kPa) 50Hz	最高静圧(kPa) 60Hz	最大風量(m³/min) 50Hz	最大風量(m³/min) 60Hz	質量(kg)	吸込口ダンパ	モータ仕様	吐出口四方変更可能方向
TNK2L	150	0.41	0.60	2.0	2.3	4.5	無	全閉外扇	-
TNK2TL	150	0.41	0.60	2.0	2.3	4.5	無	全閉外扇	-
TN2.5(L)	250	0.63	0.88	4.0	5.0	9.1	無	全閉外扇	4方向
TN2.5T(L)	250	0.63	0.88	4.0	5.0	9.1	無	全閉外扇	4方向
TEN3(L)	250	0.59	0.88	6.0	7.0	9.5	無	全閉外扇	4方向
TEN3T(L)	250	0.59	0.88	6.0	7.0	9.5	無	全閉外扇	4方向
TN3(L)	250	0.81	1.18	6.5	8.0	11.5	無	全閉外扇	4方向
TN3T(L)	250	0.81	1.18	6.5	8.0	11.5	無	全閉外扇	4方向
TN4(L)	250	0.81	1.17	7.5	9.0	11.7	無	全閉外扇	3方向
TN4T(L)	250	0.81	1.17	7.5	9.0	11.7	無	全閉外扇	3方向
TN5(L)	250	1.18	1.67	15.0	17.0	21.5	無	全閉外扇	3方向
TN5T(L)	250	1.18	1.67	15.0	17.0	20.0	無	全閉外扇	3方向
TN6T(L)P [TN6T(L)e]	250	1.42	2.06	23.0	28.0	33.7	無	全閉外扇	3方向
TN6TB(L)P [TN6TB(L)]	250	1.91	2.75	30.0	35.0	41.0	無	全閉外扇	3方向

※性能は２０℃におけるものです。　※0.75kW と 1.5kW 機種のファン形状は側板付プレート（疑似ターボ）タイプとなります。

性能曲線図

0.125kW N2.5(L) N2.5T(L) TN2.5(L) TN2.5T(L)

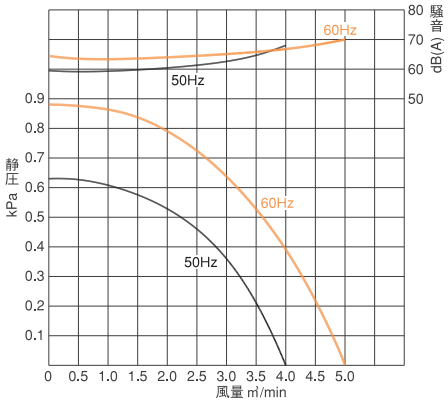

0.125kW EN3(L) EN3T(L) TEN3(L) TEN3T(L)

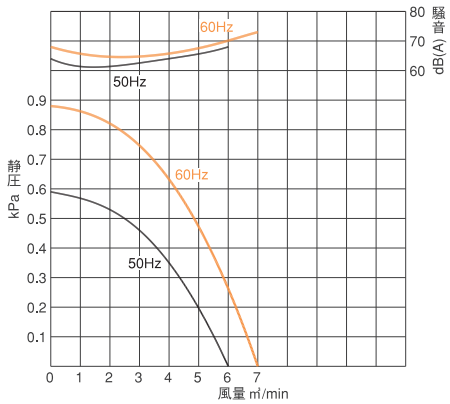

0.2kW N3(L) N3T(L) TN3(L) TN3T(L)

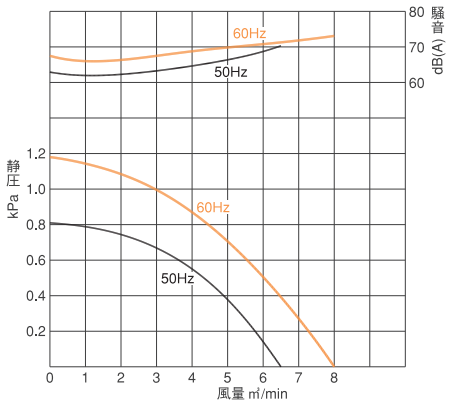

0.2kW N4(L) N4T(L) TN4(L) TN4T(L)

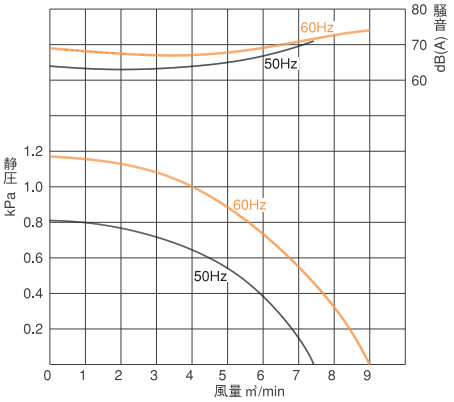

0.4kW N5(L) N5T(L) TN5(L) TN5T(L)

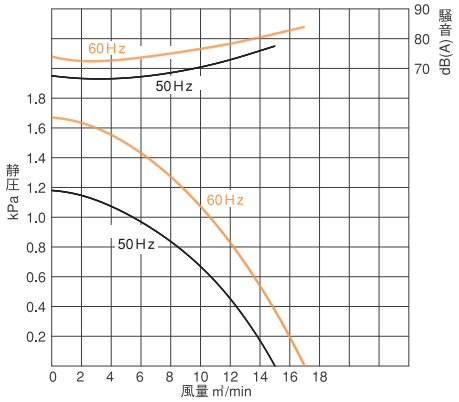

0.75kW N6TP(L)P [N6T(L)e] TN6T(L)P [TN6T(L)e]

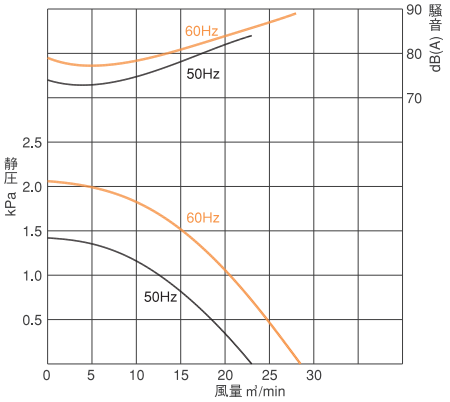

1.5kW N6TBP(L)P [N6TB(L)] TN6TB(L)P [TN6TB(L)]

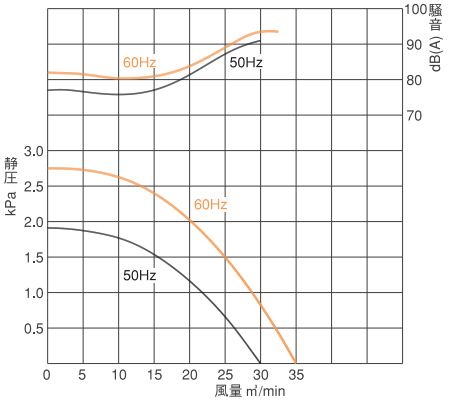

※ 型式項目中の最末尾（L）表示はファンの回転方向の識別記号です。右回転タイプは"L"表示無、左回転タイプは"L"表示有でそれぞれ正型式となります。
（詳しくはP.1"回転方向の説明"をご参照ください。）

※ 性能曲線図は取扱空気が20℃における性能です。耐熱型は吸気温度により性能が変化します。P.1の性能換算表をご参照ください。

※ 型式末尾に"P"表記は自社製プレミアム効率モータ(IE3)仕様です。（自社製標準モータ仕様も製作可能です。[ ]内表記・P表記無）

NK2L タイプの性能曲線・外形寸法図は P.28 に記載しております。

外形寸法図

※単位 mm。（ ）内数字は全密閉仕様モータの場合です。

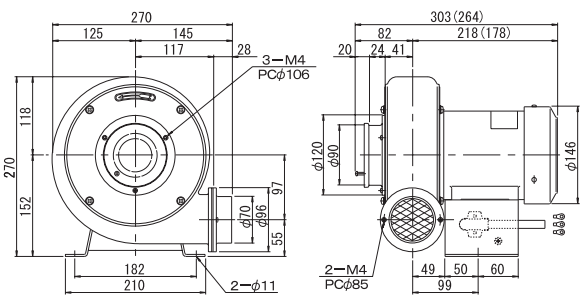

≪標準型≫
N2.5(L)
N2.5T(L)

≪耐熱型≫
TN2.5(L)
TN2.5T(L)

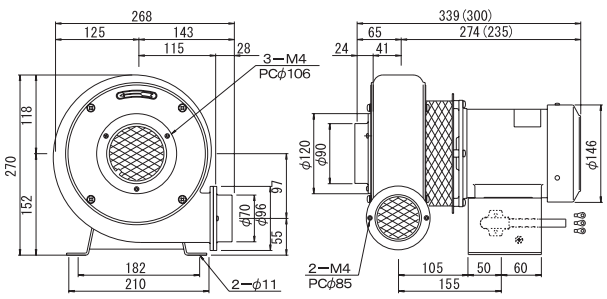

外形寸法図

※単位 mm。（　）内数字は全密閉仕様モータの場合です。

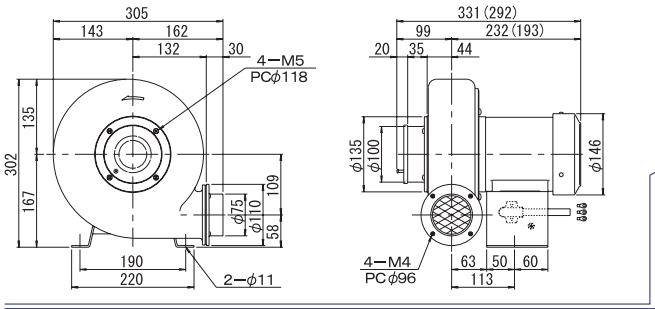

≪標準型≫
EN3(L)
EN3T(L)

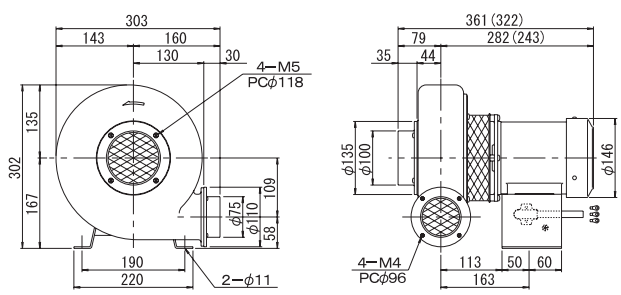

≪耐熱型≫
TEN3(L)
TEN3T(L)

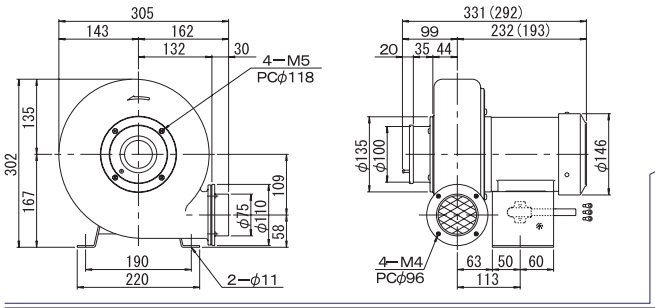

≪標準型≫
N3(L)
N3T(L)

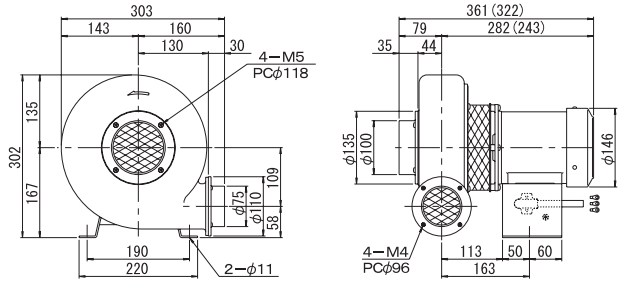

≪耐熱型≫
TN3(L)
TN3T(L)

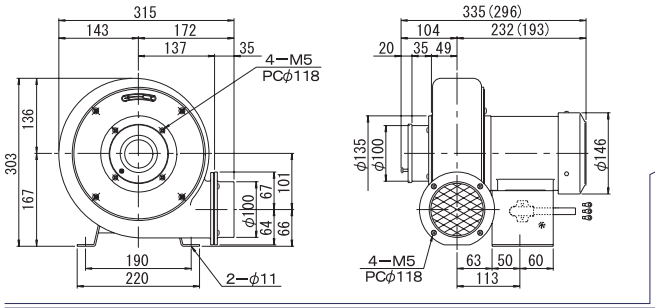

≪標準型≫
N4(L)
N4T(L)

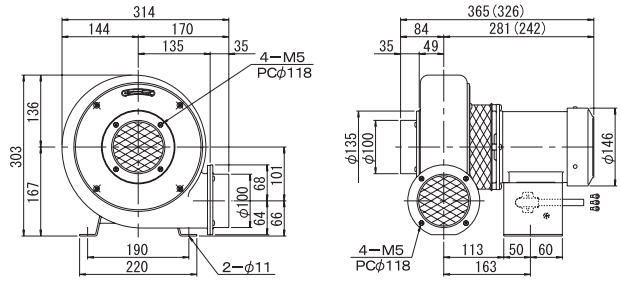

≪耐熱型≫
TN4(L)
TN4T(L)

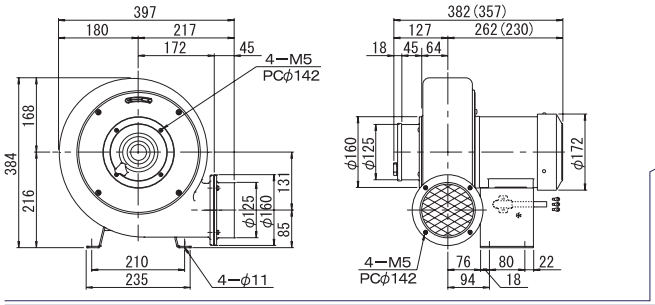

≪標準型≫
N5(L)
N5T(L)

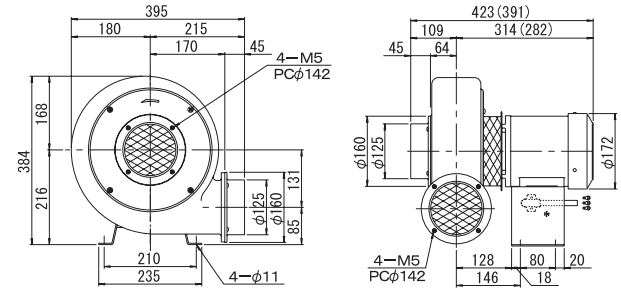

≪耐熱型≫
TN5(L)
TN5T(L)

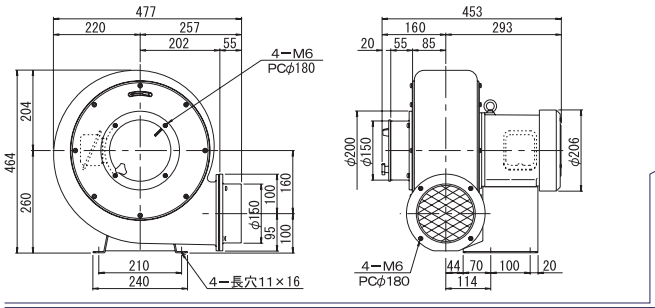

≪標準型≫
N6T(L)P
[N6T(L)e]

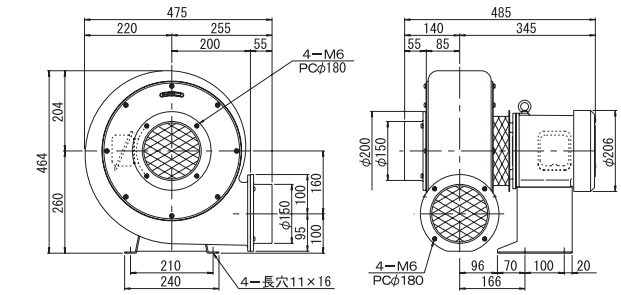

≪耐熱型≫
TN6T(L)P
[TN6T(L)e]

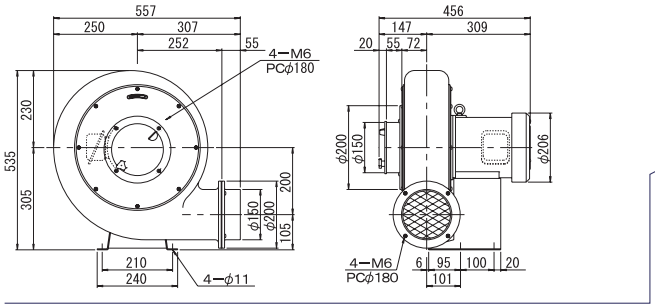

≪標準型≫
N6TB(L)P
[N6TB(L)]

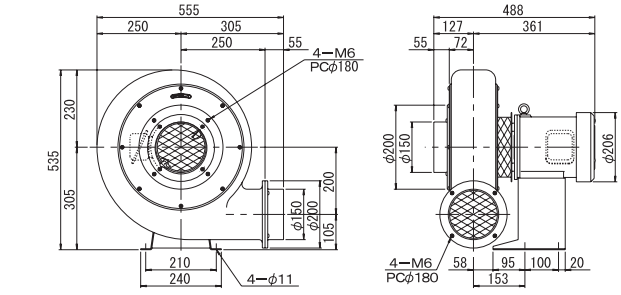

≪耐熱型≫
TN6TB(L)P
[TN6TB(L)]

※ 上記外形寸法図は全て右回転タイプです。左回転タイプは上記各寸法図の吐出口及びモータを右から左に反転させてご利用ください。
その場合、電源コード位置や端子箱も、接続最適側に反転します。